DORMANT DE 100 mm

POLYBAIE MENUISERIES

PORTE FENÊTRE COULISSANTE 2V/2R - SANS V.R.

Avec Seuil de 140 mm encastré

COUPE VERTICALE

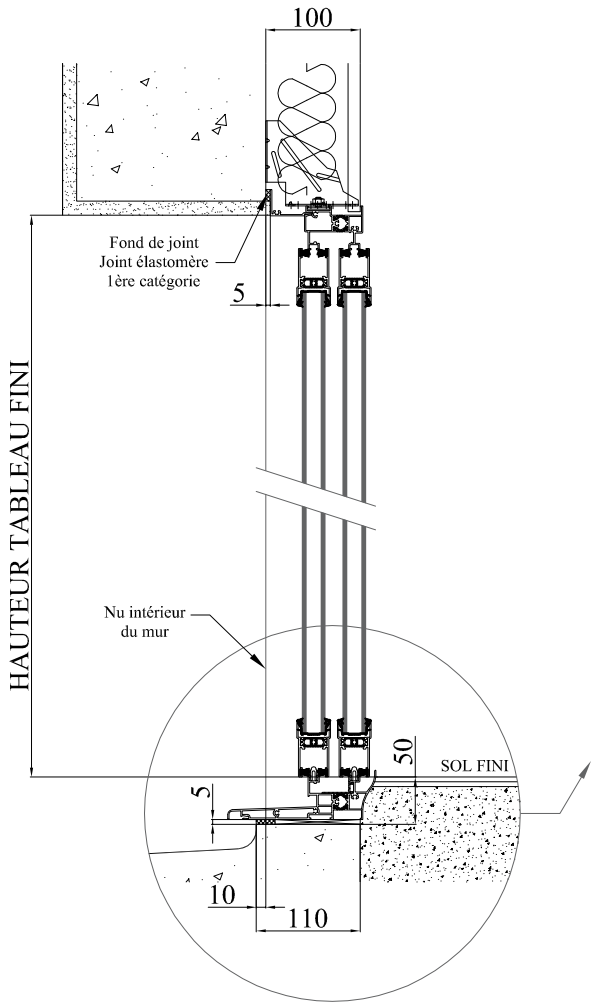

DETAIL PIECE D'APPUI

Sans Echelle

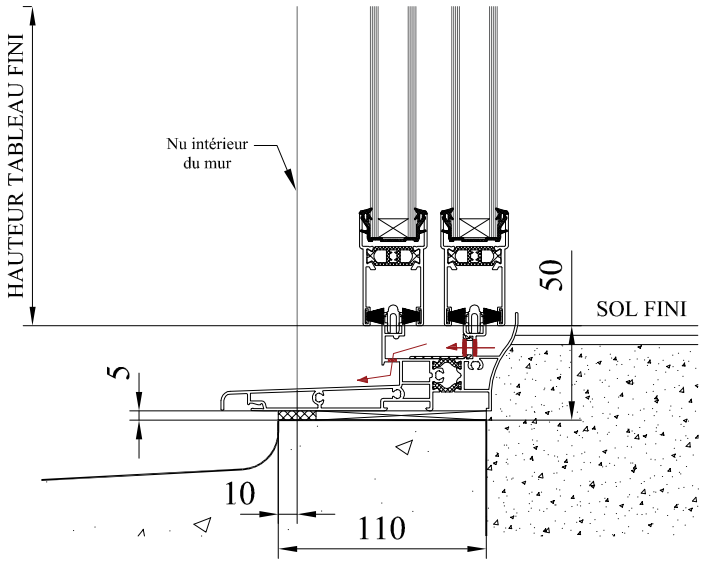
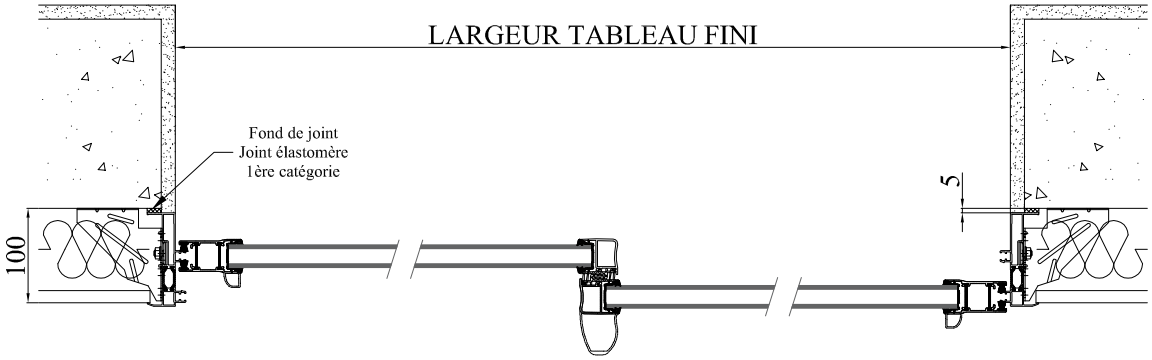
COUPE HORIZONTALE